Montage/Montážní/Montážne/Montažo/Montiranje/Összeszerelés

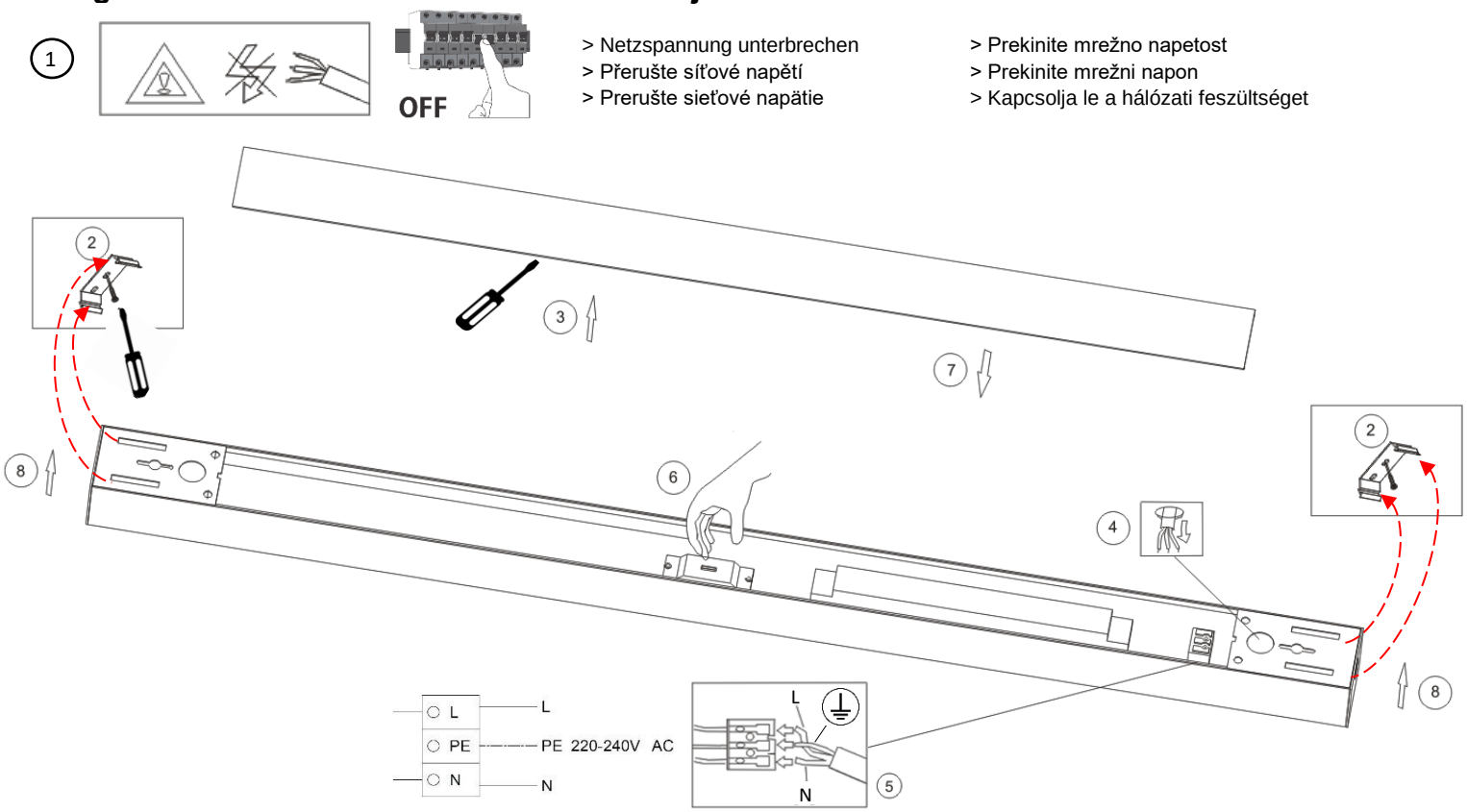

6

WW ... 3000K
NW ... 4000K
CW ... 6000K

Optional/facultative:

2

2414.99001.0070
Seilabhängung Y 1,5m
Lanko pro zavěšení Y 1,5m
Lanko pre zavesenie Y 1,5m
Obešalo žično Y 1,5m
Obješalo žičano Y 1,5m

9
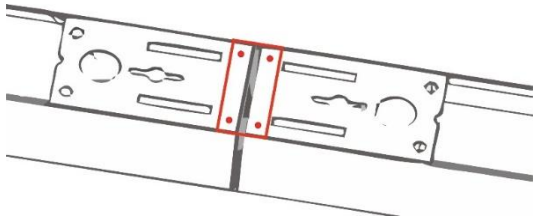
2414.99002.0070
Verbinder Linear
Lineární propojovací modul
Lineárny prepojovací modul
Linearni spoj
Linearni spoj